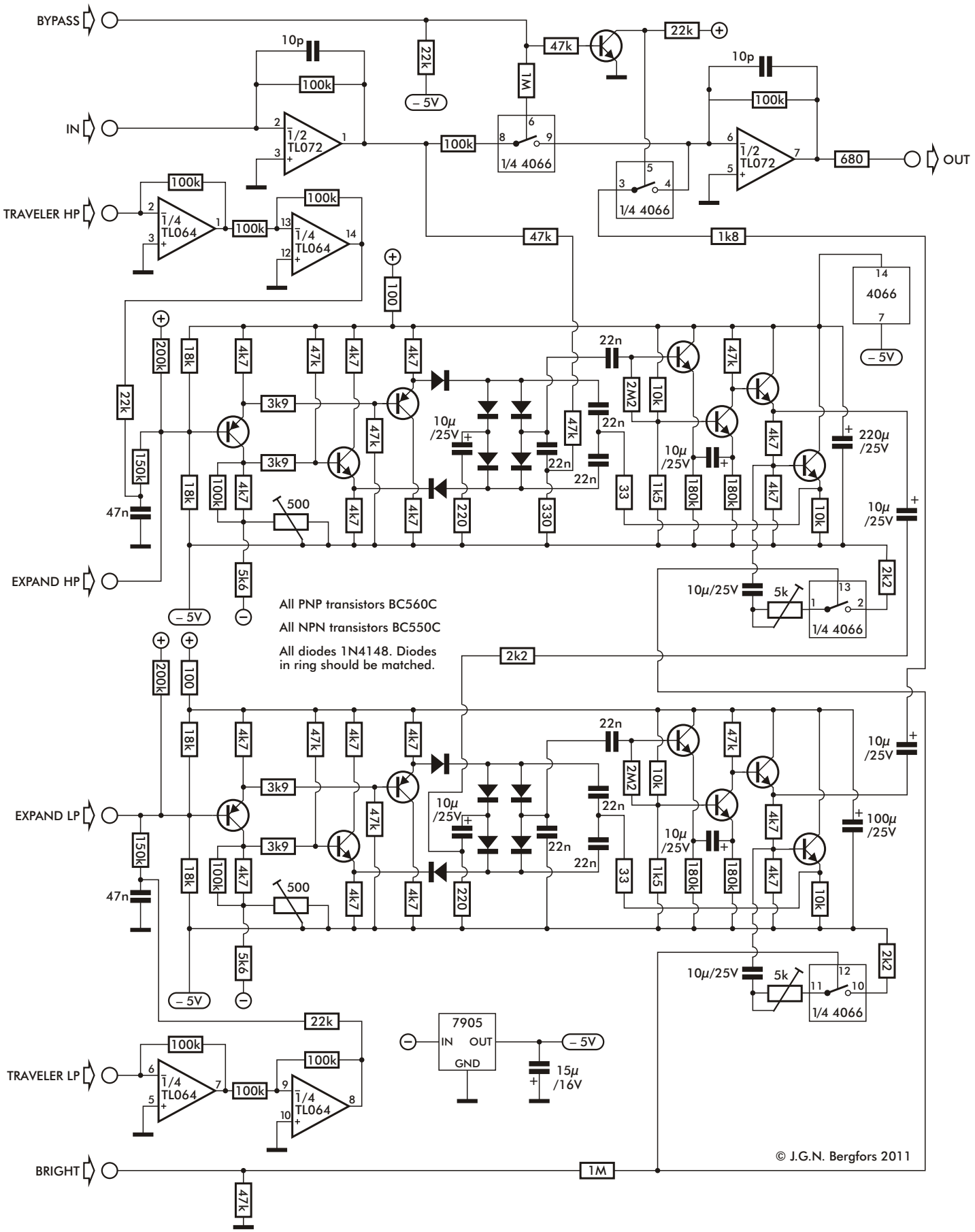Minikorg VCF (AMORE)