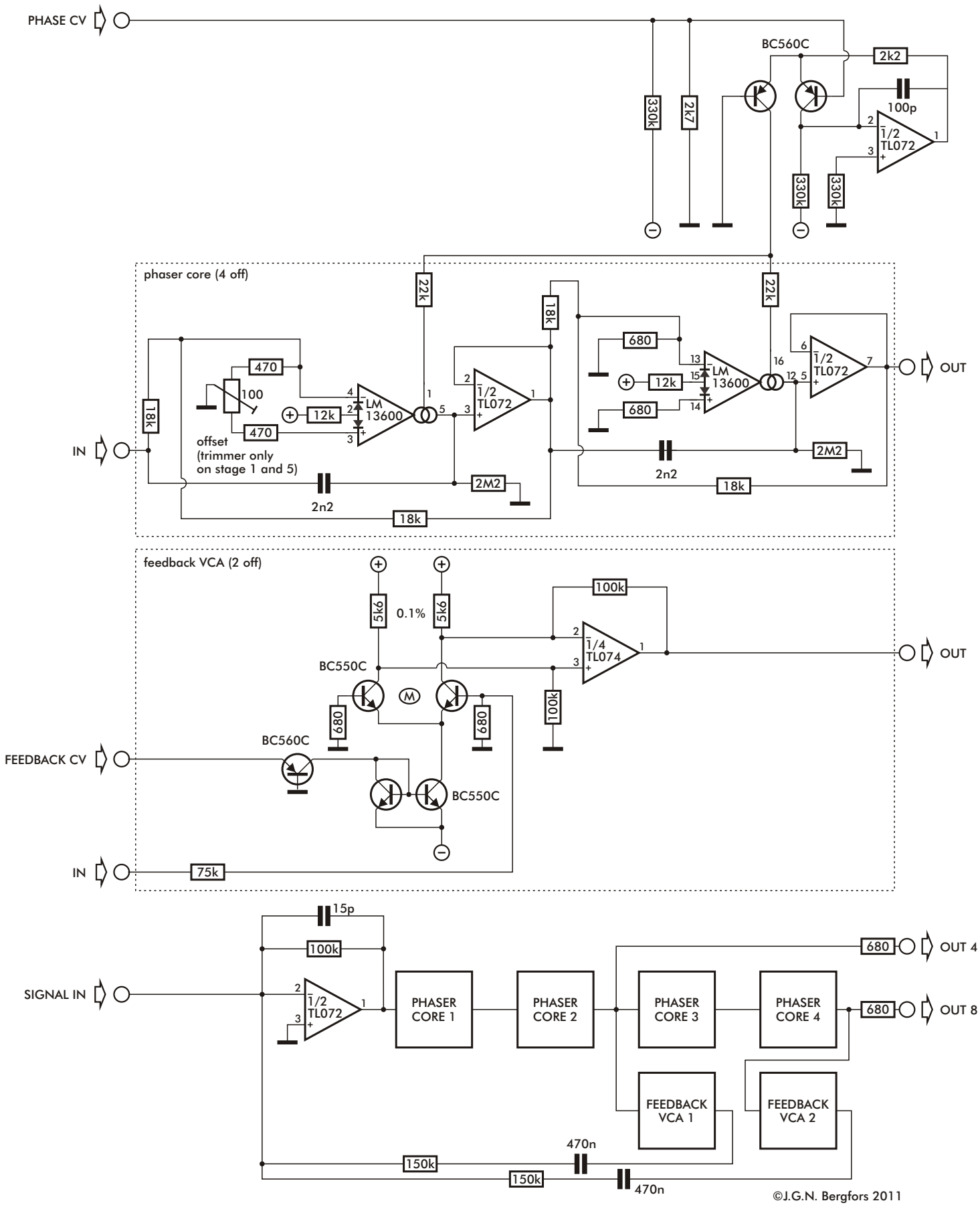Bergfotron VCP (AMORE)